MODEL 002 CO

NOTA:
- MATERIAL EXTERIOR TEXTIL REZISTENT
- SISTEMUL EXTENSIBIL CU ARC.
- SCHELET PAT SI FOTOLIU DIN LEMN MASIV FOIOS.
- SE VOR FOLOSI PICIOARE CU PASLA.

ACCESORII	
ACCESORII	BLUM DEMOS HAFELE HETIK SAMET SEA

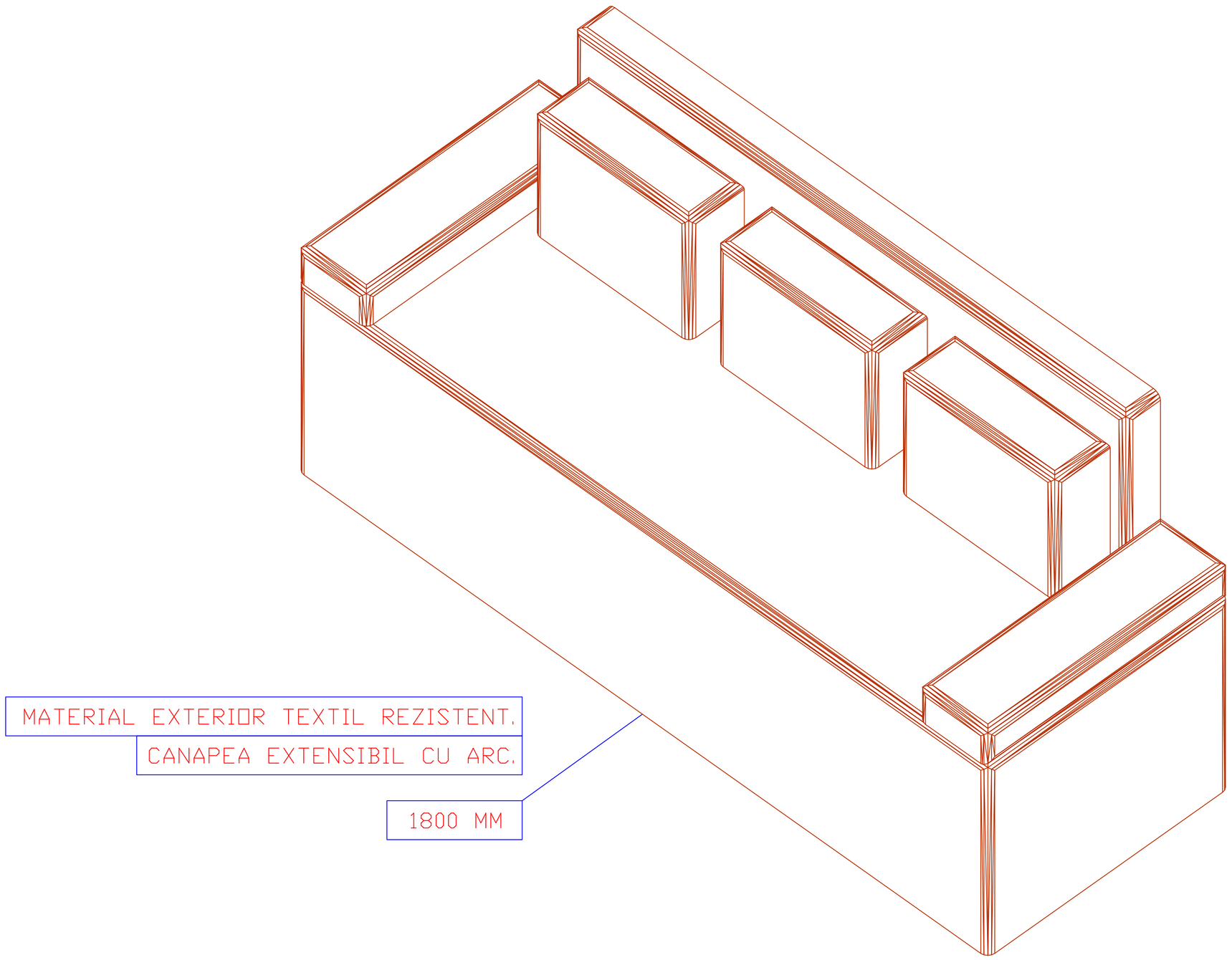

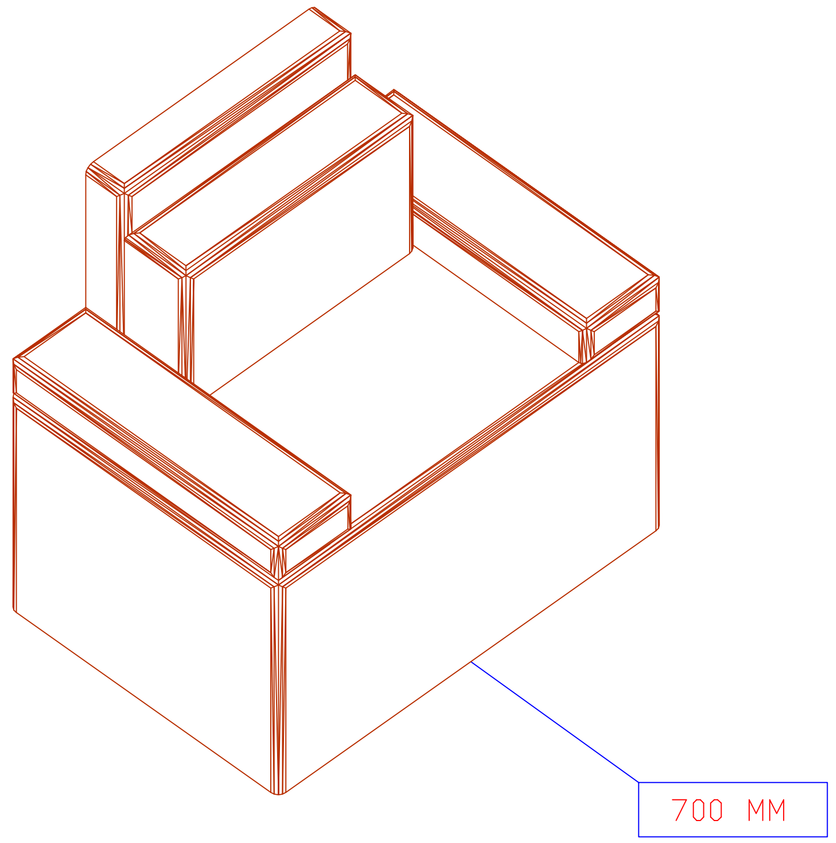

Proiectat Desenat Verificat Contr.STAS Aprobat	PROTOTIP Masa neta:	Inlocuieste desen Nr. Nr.inventar :	PI. 1/1 L.CS.
SAPIENTIA	Data: Tel:	MODEL 002 CO	